# Каталог запасных частей

## 6 WG 160

## Номер материала: 4656.056.042

## текущая дата: 24.07.2017

ZF Friedrichshafen AG
Hauptverwaltung
80038 Friedrichshafen
Deutschland
Telefon: +49 7541 77-0
Telefax: +49 7541 77-908000
www.zf.com

zuständiges Werk:
Passau

© Все права сохраняются за ZF Friedrichshafen AG, также в случае подачи заявки на предоставление правовой охраны. Мы сохраняем за собой все права, включая права на копирование и распространение. All rights reserved.
Исключительно в информационных целях, без внесения изменений службой технической документации.

Номер материала: 4656.056.042



| Поз. № | Информация | Номер изменения |
|---|---|---|
| | CUSTOMER: JCB | |
| | STATE: GREAT BRITAIN | |
| | CUSTOMER NO.: 63002 | |
| | ZFP-PROJECT-NO.: 49231 | |
| | VEHICLE DATA: ---------- | |
| | COSTUMER-IDENT-NUMBER: 04/600 664 | |
| | PERFORMANCE CALC.: 4657 706 602 | |
| | VEHICLE: FARMMASTER | |
| | VEHICLE APPLICATION: FARMMASTER 416S | |
| | WEIGHT LOADED (TO): 12.00 | |
| | ENGINE: CUMMINS T2 FR90875 | |
| | ENGINE POWER(KW): 112 | |
| | SPEED (RPM): 2200 | |
| | INPUT TORQUE(NM): 610 | |
| | SPEED (RPM): 1600 | |
| | TIRES: 17,5X25 | |
| | TIRE RADIUS (M): 0.646 | |
| | AXLE RATIO: 20.182 | |
| | MAX. SPEED (KM/H): 43 | |
| | CONV.OUTP.STALL(RPM): 2128 | |
| | PERFORMANCE CALC.: NO | |
| | AGGREGAT DATA: ---------- | |
| | VERSION SPECIAL EXECUTION | |
| | TRANSMISSION TYPE 6 WG 160 | |
| | CENTER DISTANCE: 500 MM | |
| | RATIOS FORWARD 1.GEAR: 5,202 | |
| | RATIOS FORWARD 2. GEAR: 3,367 | |
| | 3. GEAR FORWARD: 2,191 | |
| | 4. GEAR FORWARD: 1,418 | |
| | 5. GEAR FORWARD: 0,944 | |
| | 6. GEAR FORWARD: 0,611 | |
| | 1. GEAR REVERSE: 4,939 | |
| | 2. GEAR REVERSE: 2,078 | |

© Все права сохраняются за ZF Friedrichshafen AG, также в случае подачи заявки на предоставление правовой охраны. Мы сохраняем за собой все права, включая права на копирование и распространение. All rights reserved.
Исключительно в информационных целях, без внесения изменений службой технической документации.

Номер материала: 4656.056.042

6 WG 160 /

| Поз. № | Информация | Номер изменения |
|---|---|---|
| | 3. GEAR REVERSE: 0,895 | |
| | NUMBER OF PULSES ENGIN: 4 | |
| | NUMBER OF PULSES TURB: 51 | |
| | NUMBER OF PULSES MRK: 55 | |
| | NUMBER OF PULSES OUTP.: 56 | |
| | CONVERTER: W 300 | |
| | CONVERTER BASIS NR. 030 H 199 | |
| | LOCK-UP CLUTCH: WITHOUT | |
| | START. TORQUE RATIO: 2,30 | |
| | STATOR (CONVERTER): WITHOUT | |
| | INPUT: ENGINE MOUNTED | |
| | ENGINE: CUMMINS | |
| | SAE-CONNECTION: SAE 3 4651 500 041 | |
| | OUTPUT: STANDARD | |
| | OUTPUT LEFT: WITHOUT AXLE DISCONNECT | |
| | OUTPUT FLANGE: DANA SPICER | |
| | ABTRIEBSFLANSCH-TYP: DS 1550 | |
| | OUTPUT RIGHT: PARKING BRAKE WITHOUT | |
| | OUTPUT FLANGE: DIN | |
| | OUTPUT FLANGE-TYPE: DIN 150 | |
| | SCREW: 8 X M12 X 50 | |
| | POWER TAKE OFF: 1 PTO COAXIAL ENGINE-DEPENDENT | |
| | DISCONNECTION: WITHOUT | |
| | FLANGE: SAE C 2 HOLE | |
| | SHAFT: SAE C 12/24 DP 14 T | |
| | GEAR CHANGE CONTROL: HSG 94 | |
| | VOLTAGE: 24 VOLT | |
| | OPERATING PRESSURE: 16+2 BAR | |
| | CABLE PACKAGE: BAJONETT | |
| | CONTROL SYSTEM: ---------- | |
| | ELEKTRIK PARTS DELIVERY WITH GEARBOX | |
| | SEPARATE ORDER: OHNE | |
| | GROUP SEPARATE SUPPLY: 4656.183.036 | |

© Все права сохраняются за ZF Friedrichshafen AG, также в случае подачи заявки на предоставление правовой охраны. Мы сохраняем за собой все права, включая права на копирование и распространение. All rights reserved.
Исключительно в информационных целях, без внесения изменений службой технической документации.

Номер материала: 4656.056.042

6 WG 160 /

| Поз. № | Информация | Номер изменения |
|---|---|---|
| | CONTROL SYSTEM EST 37 | |
| | VEHICLE SUPPLY VOLTAGE: 24 VOLT | |
| | GEAR SELECTOR: DW 3 | |
| | DISPLAY: WITHOUT | |
| | WIRING: WITHOUT | |
| | TEMP.WARNING INDICATOR: WITH (OVER EST) | |
| | SPEED CONTROL: ELECT EST 37 | |
| | MOUNTING OIL LEV. TUBE: WITHOUT | |
| | ZF-FILTER: DIRECT MOUNTING | |
| | ADDITIONAL FILTER WITHOUT | |
| | DIFFERENTIAL PRESSURE S WITHOUT | |
| | EMERGENCY STEERING PUMP VG=16 QK=25 AXIAL | |
| | FLOW RATE: 16 $CM^3$/U | |
| | CONSTANT FLOW: 25 $DM^3$/MIN | |
| | EMERGENCY STEERING PUMP AXIAL | |
| | SEPERATE PARTS 4656 199 028 | |
| | DOCUMENTATION GEAR BOX: YES | |
| | INSTALL.DRAWING: 4656 656 042 | |
| | GEARBOX DIAGRAM: 4656 700 036 | |
| | ASSEMBLY-GUIDELINE: 4657 700 079 | |
| | DOCU. CONTROL UNIT: ---------- | |
| | DRAWING 6006 665 002 | |
| | DRAWING GEAR SEL. 1: 6006 630 034 | |
| | CONNECTION DIAGRAMM: 6006 700 581 | |
| | CONNECTION DIAGRAMM: 6029 701 238 | |
| | OIL CAPACITY: CA. 21 LITRE | |
| | GEARBOX OIL CAPACITY: WITHOUT | |
| | OEL-CLASS: OIL SPECIFICATION TE ML | |
| | PRIME CODE: 5 BLACK RAL 9005 | |
| | * | |

© Все права сохраняются за ZF Friedrichshafen AG, также в случае подачи заявки на предоставление правовой охраны. Мы сохраняем за собой все права, включая права на копирование и распространение. All rights reserved.
Исключительно в информационных целях, без внесения изменений службой технической документации.

# Изображение



Номер материала: 4656.056.042
Изображение: 465613003600
Номер группы материала: 4656.130.036



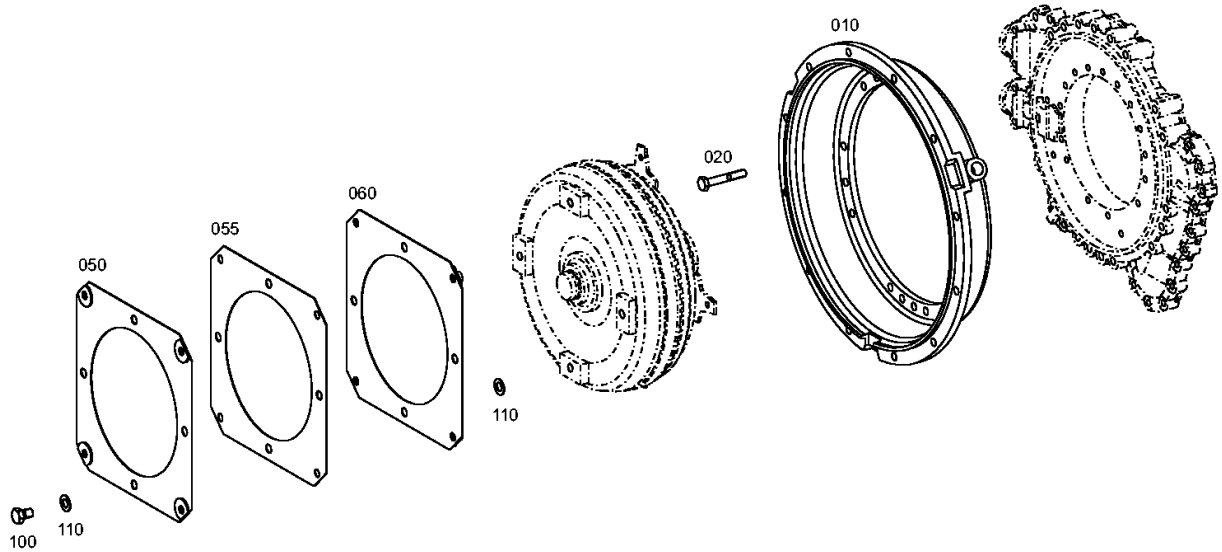


© Все права сохраняются за ZF Friedrichshafen AG, также в случае подачи заявки на предоставление правовой охраны. Мы сохраняем за собой все права, включая права на копирование и распространение. All rights reserved.
Исключительно в информационных целях, без внесения изменений службой технической документации.

# Изображение



Номер материала: 4656.056.042
Изображение: 416603018400
Номер группы материала: 4166.030.184



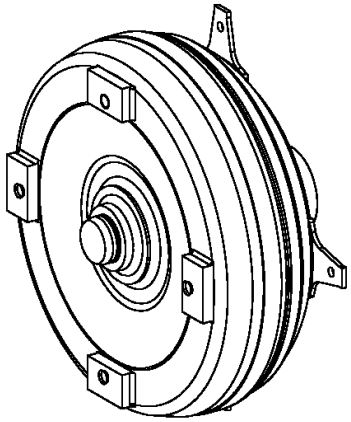

010

© Все права сохраняются за ZF Friedrichshafen AG, также в случае подачи заявки на предоставление правовой охраны. Мы сохраняем за собой все права, включая права на копирование и распространение. All rights reserved.
Исключительно в информационных целях, без внесения изменений службой технической документации.

# Изображение



Номер материала: 4656.056.042
Изображение: 465610201500
Номер группы материала: 4656.102.015



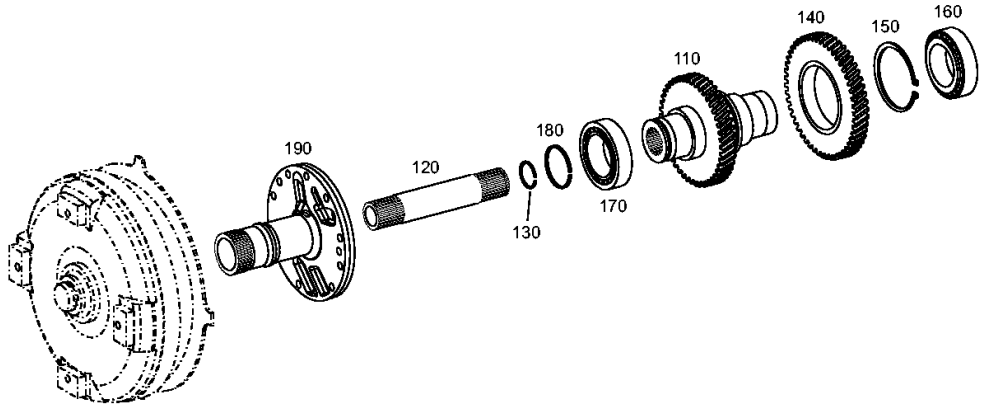


© Все права сохраняются за ZF Friedrichshafen AG, также в случае подачи заявки на предоставление правовой охраны. Мы сохраняем за собой все права, включая права на копирование и распространение. All rights reserved.
Исключительно в информационных целях, без внесения изменений службой технической документации.

# Изображение



Номер материала: 4656.056.042
Изображение: 465610101901
Номер группы материала: 4656.101.019



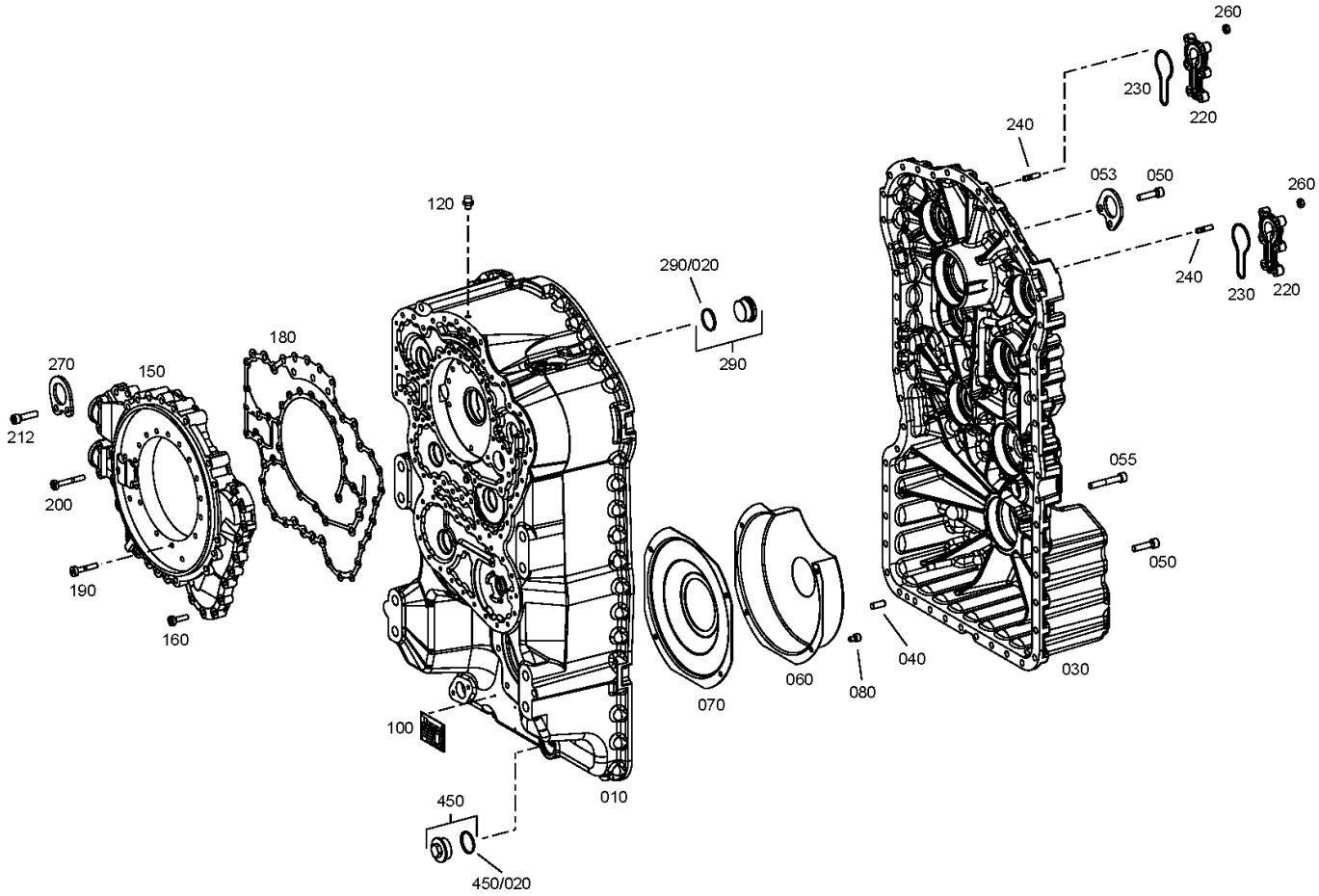


© Все права сохраняются за ZF Friedrichshafen AG, также в случае подачи заявки на предоставление правовой охраны. Мы сохраняем за собой все права, включая права на копирование и распространение. All rights reserved.
Исключительно в информационных целях, без внесения изменений службой технической документации.

Номер материала: 4656.056.042
Изображение: 465610101902
Номер группы материала: 4656.101.019



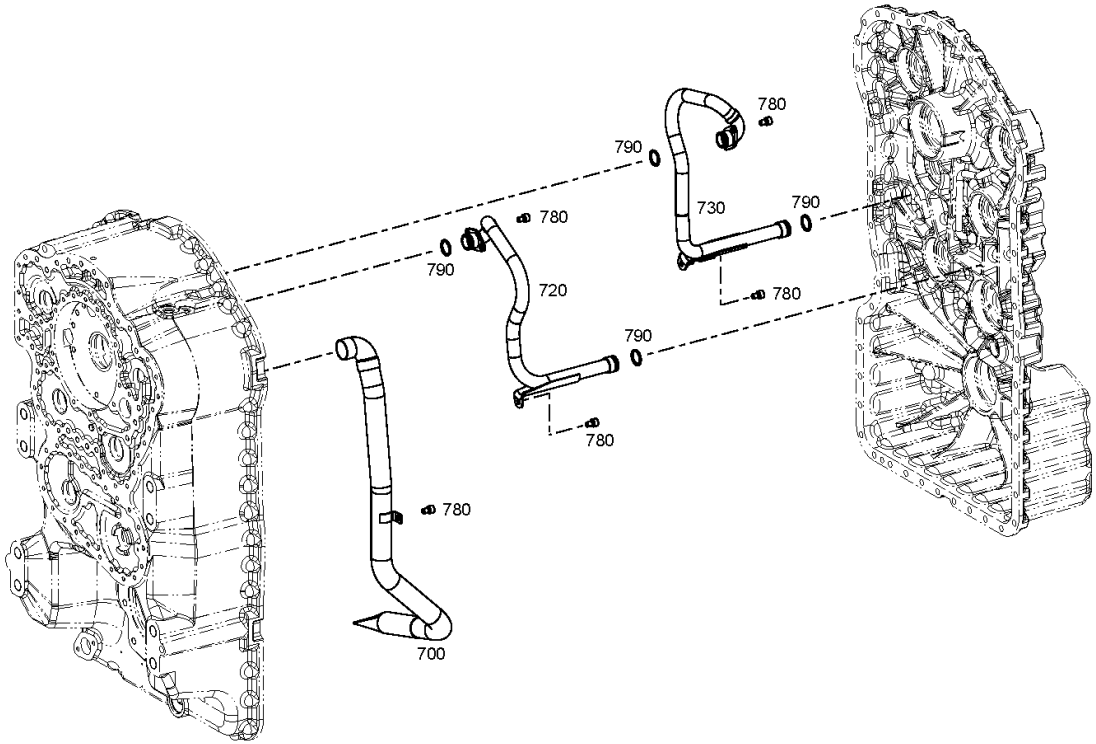



© Все права сохраняются за ZF Friedrichshafen AG, также в случае подачи заявки на предоставление правовой охраны. Мы сохраняем за собой все права, включая права на копирование и распространение. All rights reserved.
Исключительно в информационных целях, без внесения изменений службой технической документации.

# Изображение



Номер материала: 4656.056.042
Изображение: 465617105500
Номер группы материала: 4656.171.055

6 WG 160 /
COUPLING

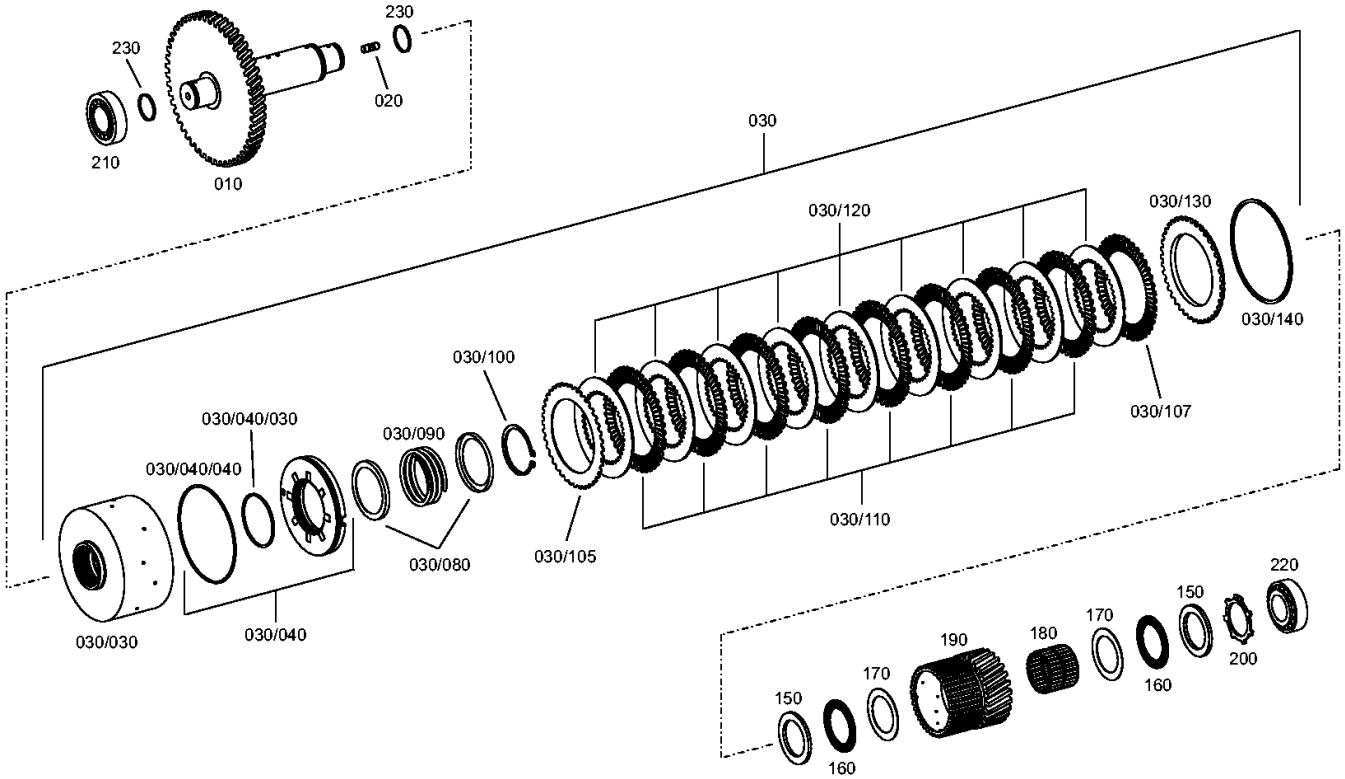


© Все права сохраняются за ZF Friedrichshafen AG, также в случае подачи заявки на предоставление правовой охраны. Мы сохраняем за собой все права, включая права на копирование и распространение. All rights reserved.
Исключительно в информационных целях, без внесения изменений службой технической документации.

# Изображение



Номер материала: 4656.056.042
Изображение: 465617203800
Номер группы материала: 4656.172.038

6 WG 160 /
COUPLING

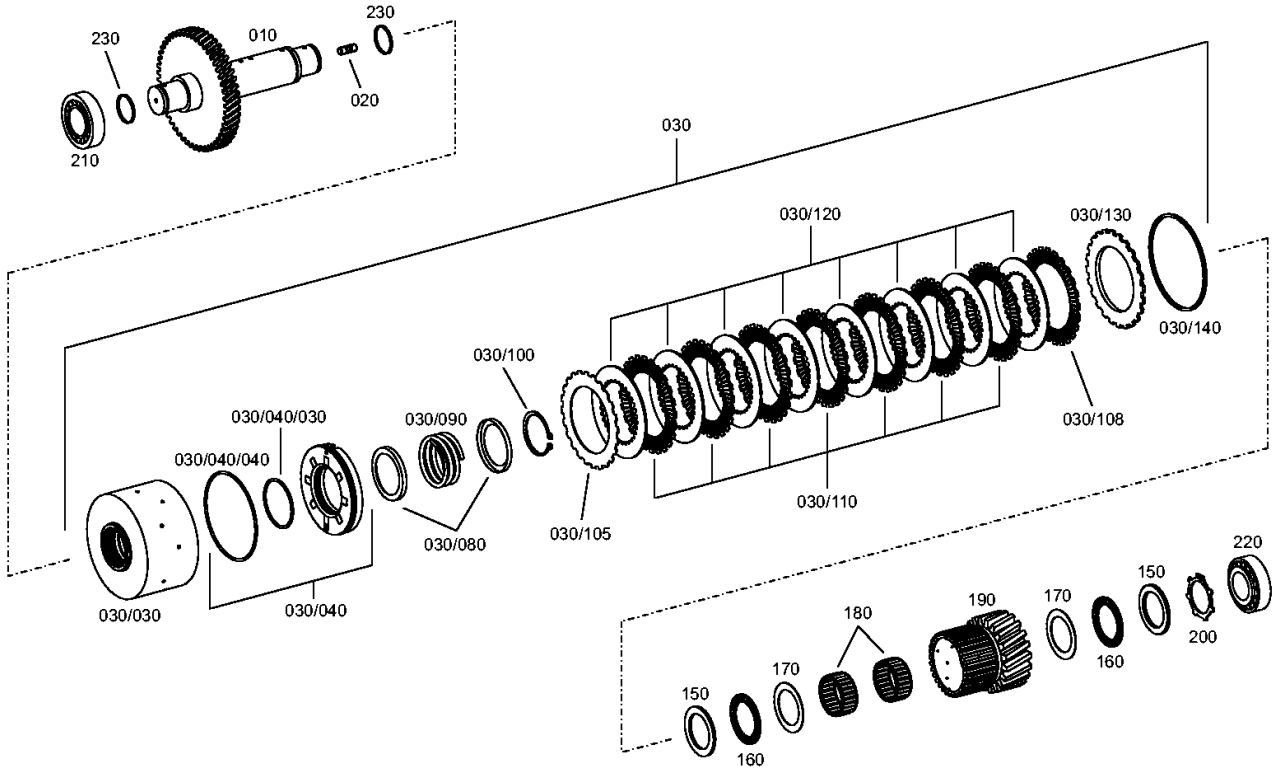


© Все права сохраняются за ZF Friedrichshafen AG, также в случае подачи заявки на предоставление правовой охраны. Мы сохраняем за собой все права, включая права на копирование и распространение. All rights reserved.
Исключительно в информационных целях, без внесения изменений службой технической документации.

# Изображение



Номер материала: 4656.056.042
Изображение: 465617304700
Номер группы материала: 4656.173.047



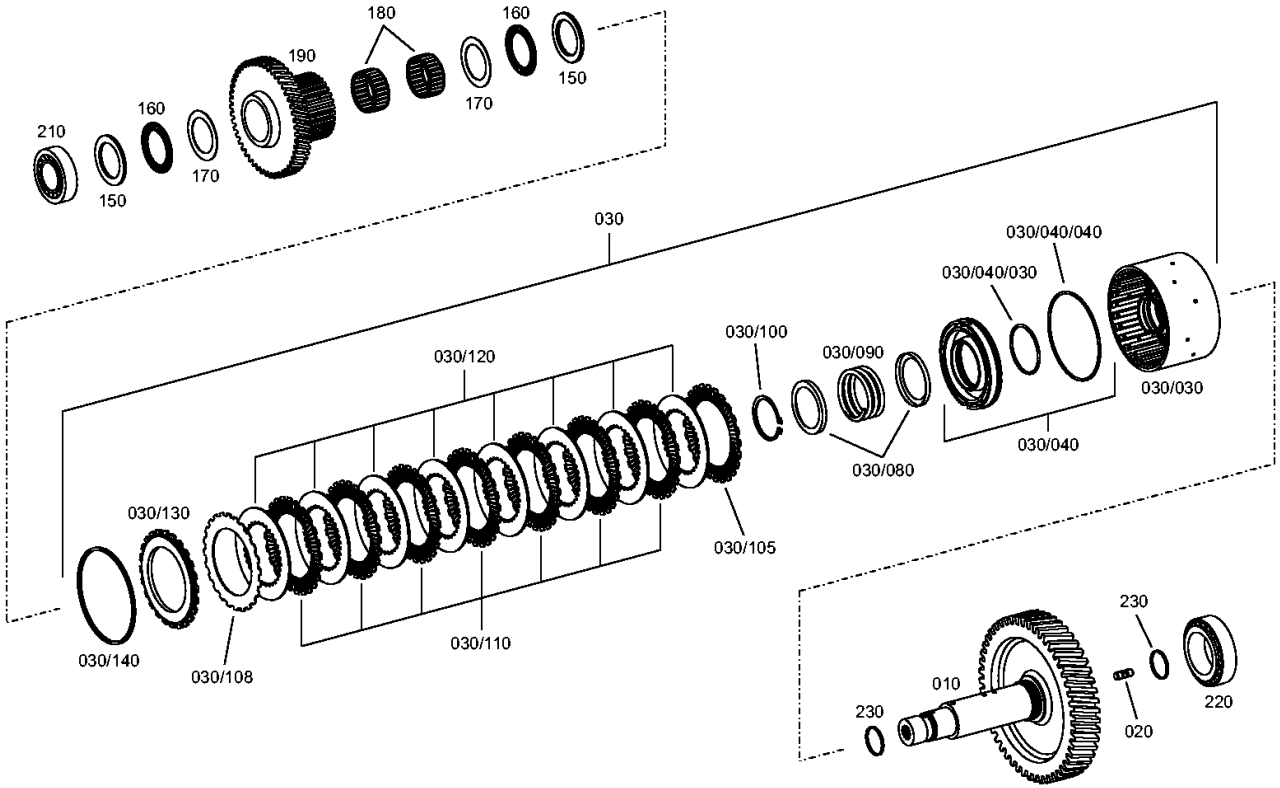


© Все права сохраняются за ZF Friedrichshafen AG, также в случае подачи заявки на предоставление правовой охраны. Мы сохраняем за собой все права, включая права на копирование и распространение. All rights reserved.
Исключительно в информационных целях, без внесения изменений службой технической документации.

# Изображение



Номер материала: 4656.056.042
Изображение: 465617403800
Номер группы материала: 4656.174.038



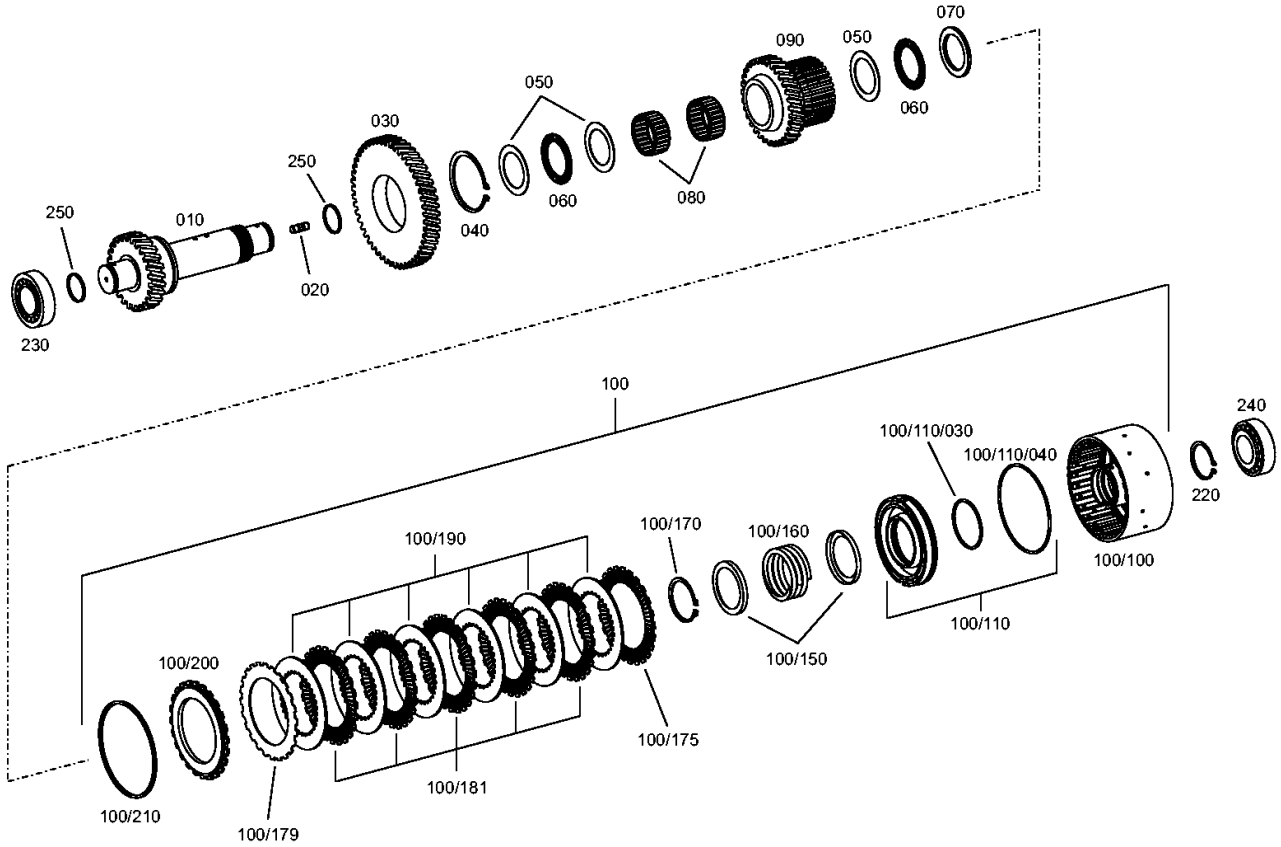


© Все права сохраняются за ZF Friedrichshafen AG, также в случае подачи заявки на предоставление правовой охраны. Мы сохраняем за собой все права, включая права на копирование и распространение. All rights reserved.
Исключительно в информационных целях, без внесения изменений службой технической документации.

# Изображение



Номер материала: 4656.056.042
Изображение: 465617504800
Номер группы материала: 4656.175.048



KV

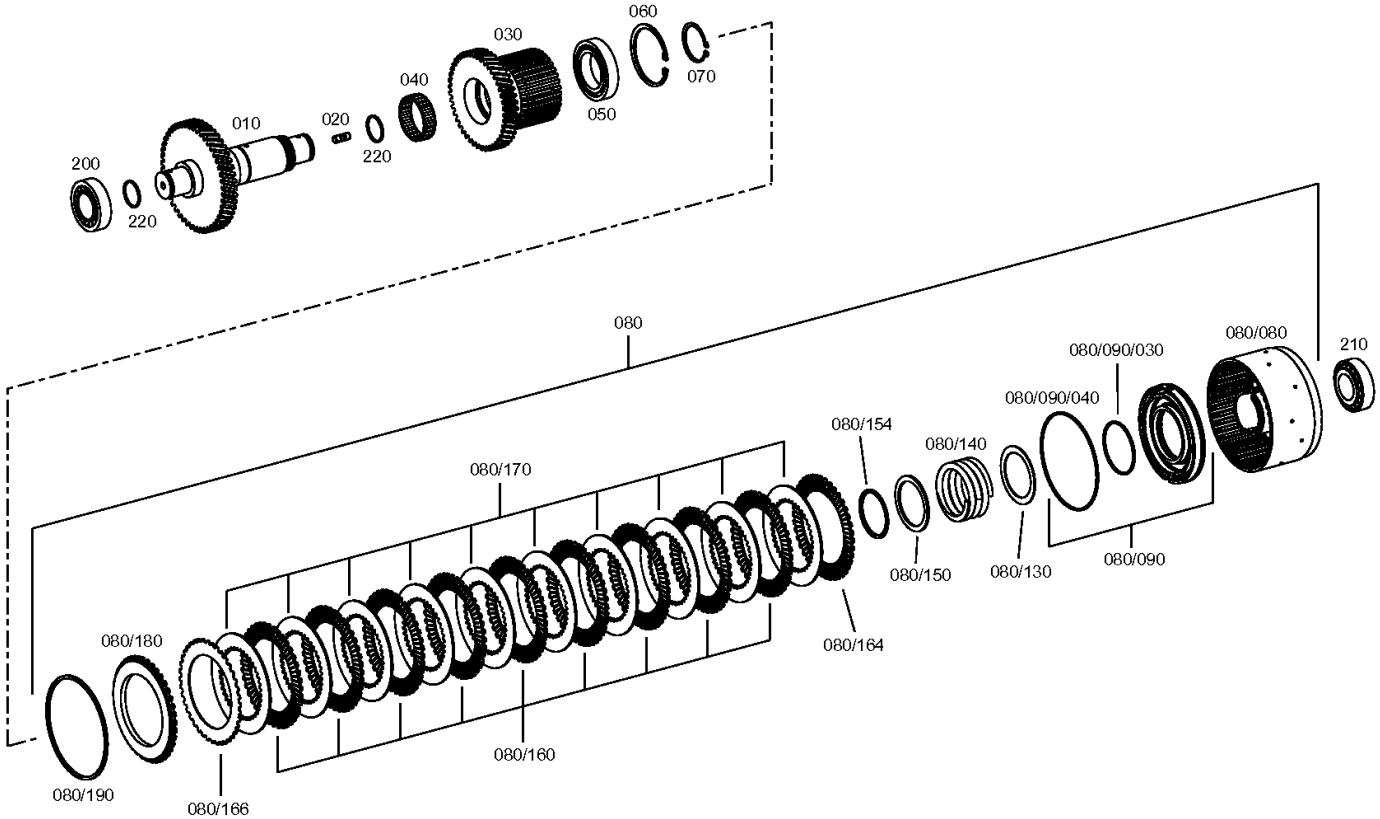


© Все права сохраняются за ZF Friedrichshafen AG, также в случае подачи заявки на предоставление правовой охраны. Мы сохраняем за собой все права, включая права на копирование и распространение. All rights reserved.
Исключительно в информационных целях, без внесения изменений службой технической документации.

# Изображение



Номер материала: 4656.056.042
Изображение: 465617605800
Номер группы материала: 4656.176.058



KR

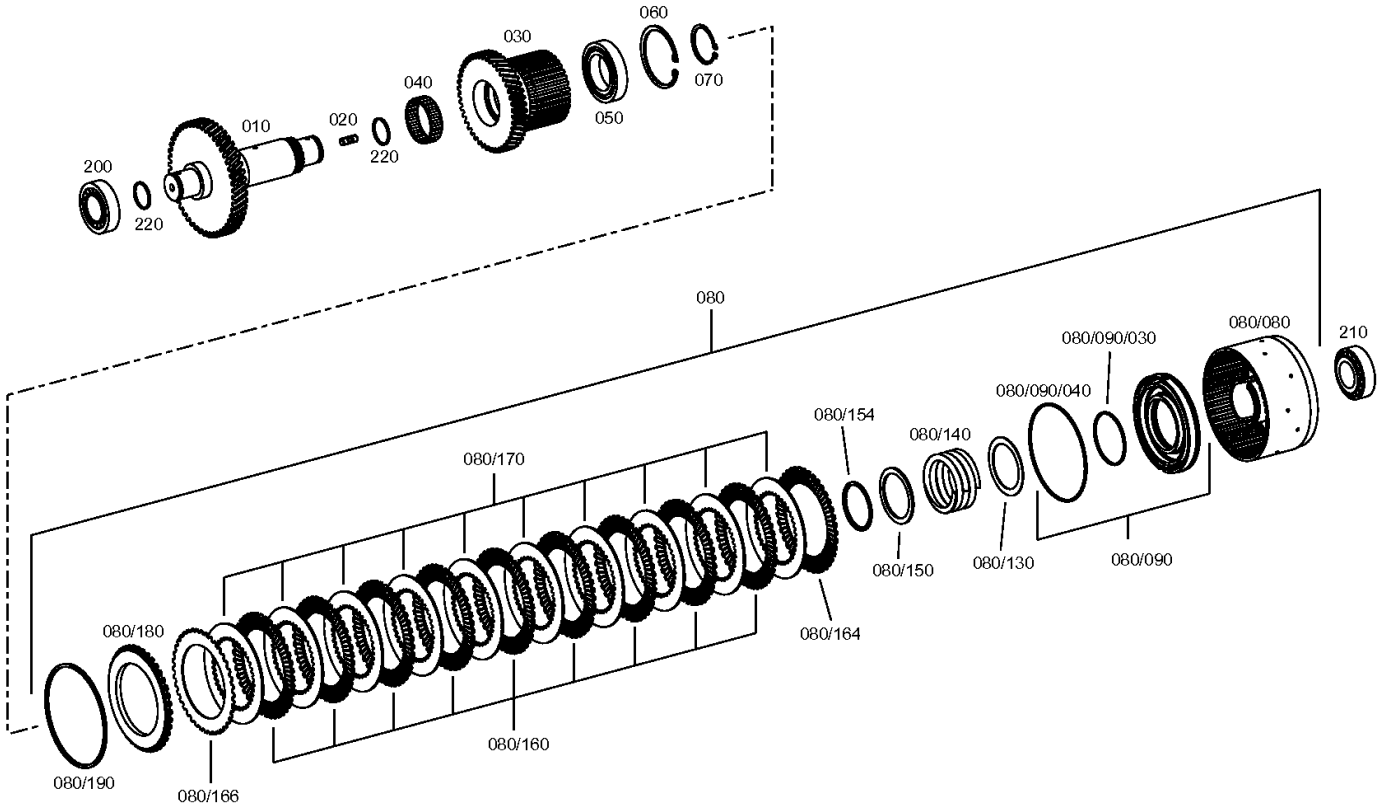


© Все права сохраняются за ZF Friedrichshafen AG, также в случае подачи заявки на предоставление правовой охраны. Мы сохраняем за собой все права, включая права на копирование и распространение. All rights reserved.
Исключительно в информационных целях, без внесения изменений службой технической документации.

# Изображение



Номер материала: 4656.056.042
Изображение: 465610300800
Номер группы материала: 4656.103.008

6 WG 160 /
БЛОК: ОТБОР МОЩНОСТИ

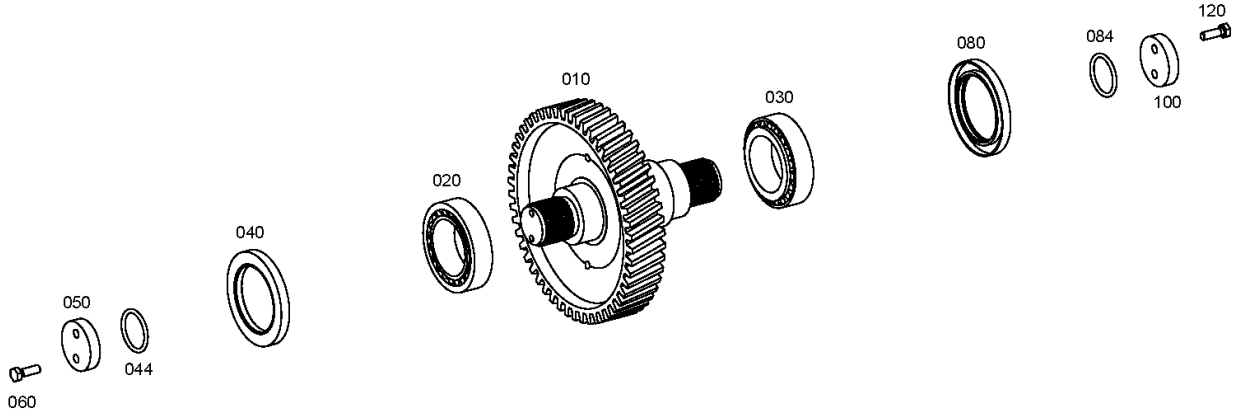


© Все права сохраняются за ZF Friedrichshafen AG, также в случае подачи заявки на предоставление правовой охраны. Мы сохраняем за собой все права, включая права на копирование и распространение. All rights reserved.
Исключительно в информационных целях, без внесения изменений службой технической документации.

# Изображение



Номер материала: 4656.056.042
Изображение: 465610340700
Номер группы материала: 4656.103.407

6 WG 160 /
БЛОК: ОТБОР МОЩНОСТИ

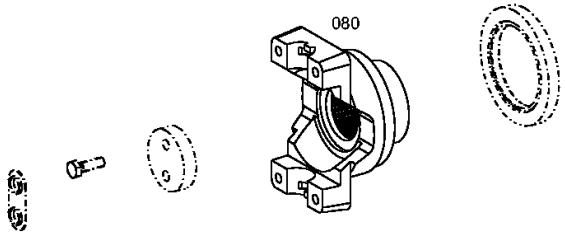


© Все права сохраняются за ZF Friedrichshafen AG, также в случае подачи заявки на предоставление правовой охраны. Мы сохраняем за собой все права, включая права на копирование и распространение. All rights reserved.
Исключительно в информационных целях, без внесения изменений службой технической документации.

# Изображение



Номер материала: 4656.056.042
Изображение: 465610342000
Номер группы материала: 4656.103.420



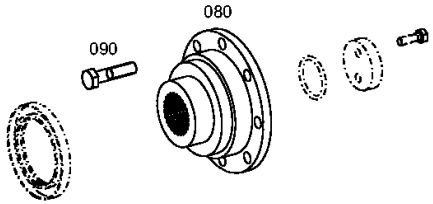


© Все права сохраняются за ZF Friedrichshafen AG, также в случае подачи заявки на предоставление правовой охраны. Мы сохраняем за собой все права, включая права на копирование и распространение. All rights reserved.
Исключительно в информационных целях, без внесения изменений службой технической документации.

# Изображение



Номер материала: 4656.056.042
Изображение: 465615400600
Номер группы материала: 4656.154.006



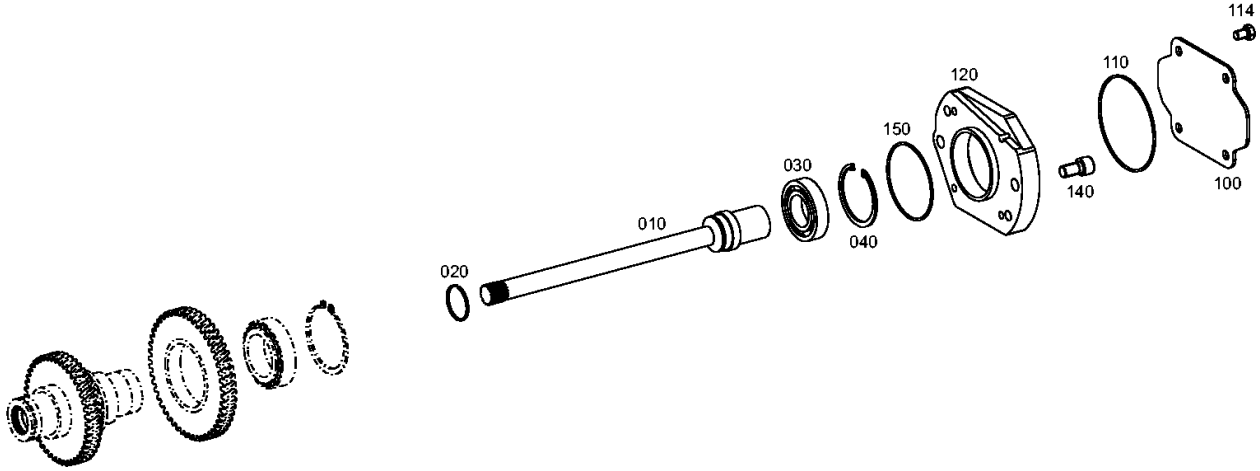


© Все права сохраняются за ZF Friedrichshafen AG, также в случае подачи заявки на предоставление правовой охраны. Мы сохраняем за собой все права, включая права на копирование и распространение. All rights reserved.
Исключительно в информационных целях, без внесения изменений службой технической документации.

# Изображение



Номер материала: 4656.056.042
Изображение: 465610601300
Номер группы материала: 4656.106.013



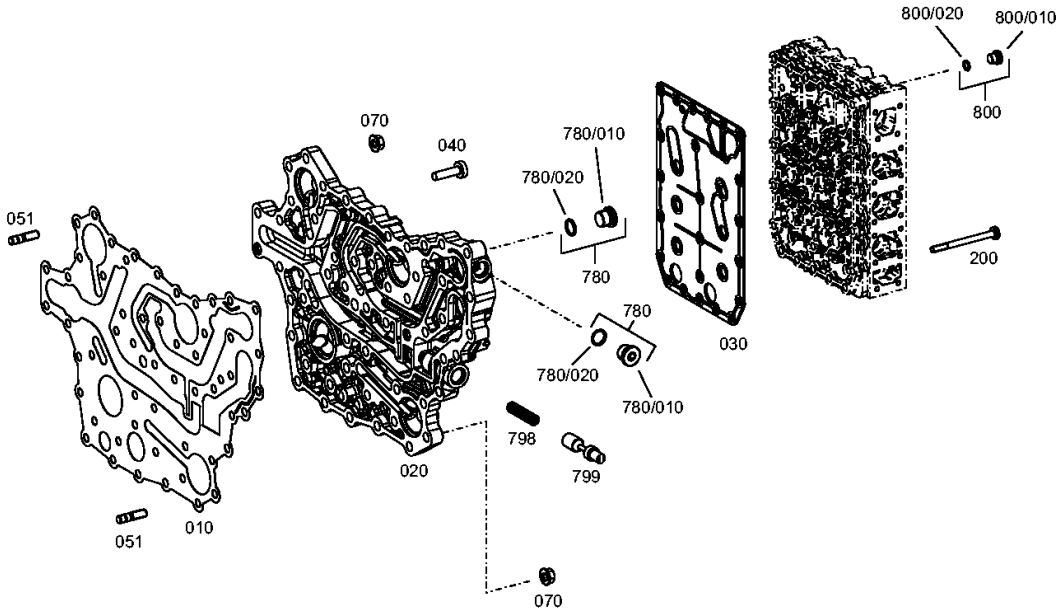


© Все права сохраняются за ZF Friedrichshafen AG, также в случае подачи заявки на предоставление правовой охраны. Мы сохраняем за собой все права, включая права на копирование и распространение. All rights reserved.
Исключительно в информационных целях, без внесения изменений службой технической документации.

# Изображение



Номер материала: 4656.056.042
Изображение: 465710640620
Номер группы материала: 4657.106.406



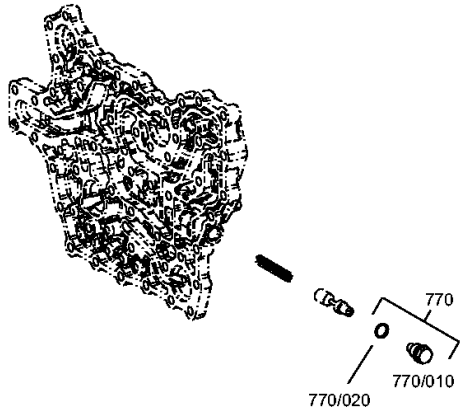


© Все права сохраняются за ZF Friedrichshafen AG, также в случае подачи заявки на предоставление правовой охраны. Мы сохраняем за собой все права, включая права на копирование и распространение. All rights reserved.
Исключительно в информационных целях, без внесения изменений службой технической документации.

# Изображение



Номер материала: 4656.056.042
Изображение: 465615901921
Номер группы материала: 4656.159.019



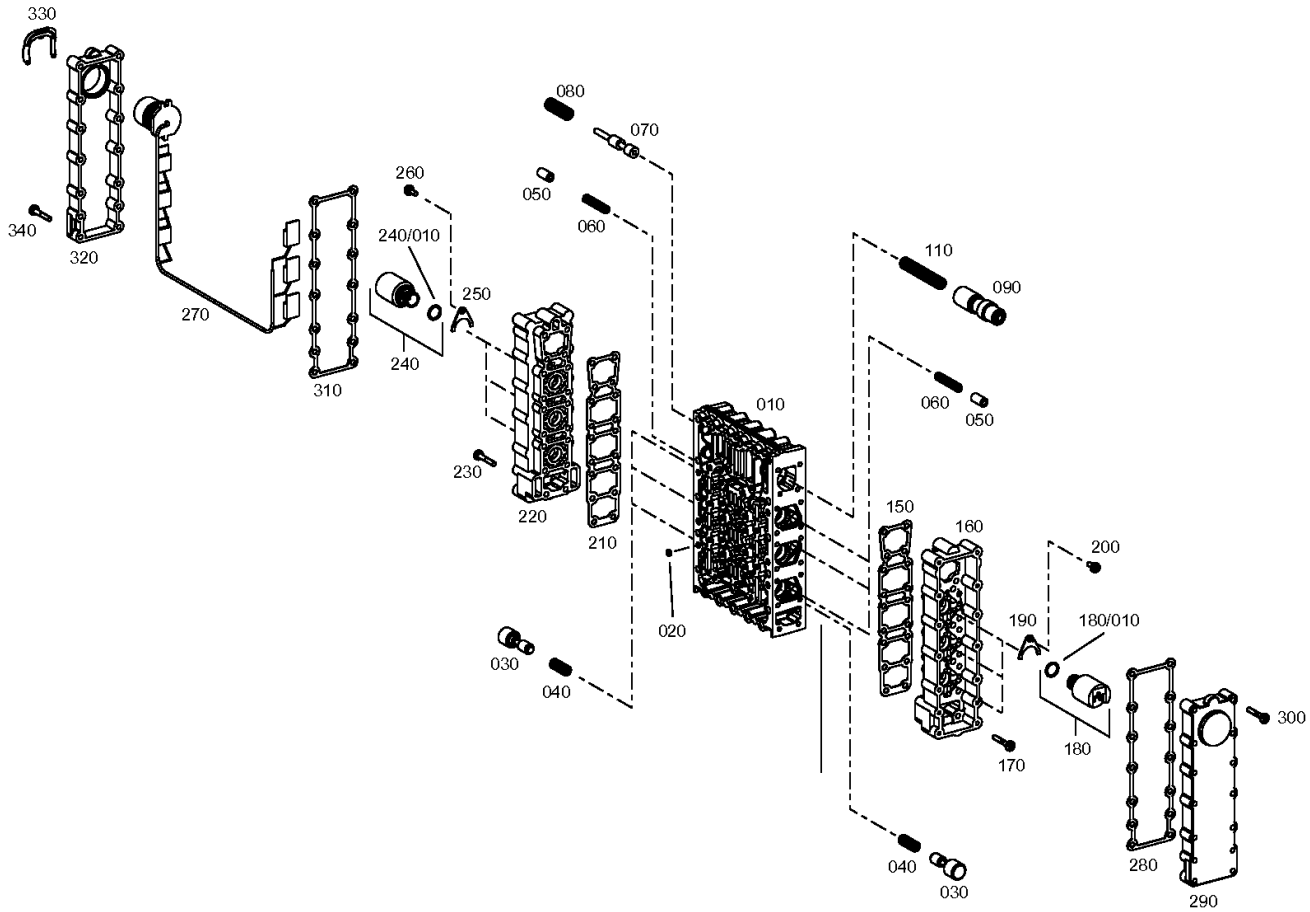


© Все права сохраняются за ZF Friedrichshafen AG, также в случае подачи заявки на предоставление правовой охраны. Мы сохраняем за собой все права, включая права на копирование и распространение. All rights reserved.
Исключительно в информационных целях, без внесения изменений службой технической документации.

Номер материала: 4656.056.042
Изображение: 465615901922
Номер группы материала: 4656.159.019



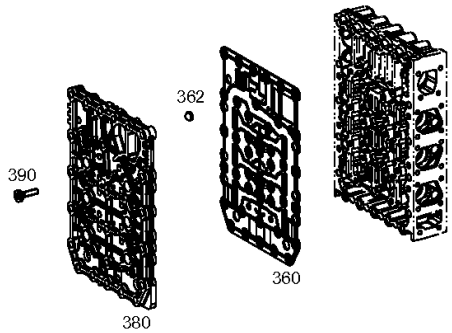


© Все права сохраняются за ZF Friedrichshafen AG, также в случае подачи заявки на предоставление правовой охраны. Мы сохраняем за собой все права, включая права на копирование и распространение. All rights reserved.
Исключительно в информационных целях, без внесения изменений службой технической документации.

Номер материала: 4656.056.042
Изображение: 465612300200
Номер группы материала: 4656.123.002



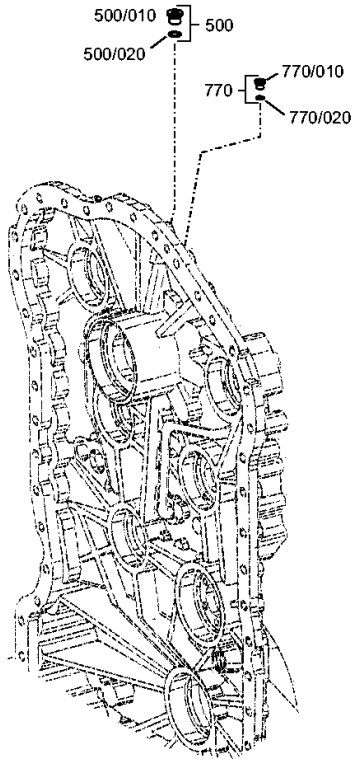


© Все права сохраняются за ZF Friedrichshafen AG, также в случае подачи заявки на предоставление правовой охраны. Мы сохраняем за собой все права, включая права на копирование и распространение. All rights reserved.
Исключительно в информационных целях, без внесения изменений службой технической документации.

# Изображение



Номер материала: 4656.056.042
Изображение: 465612000500
Номер группы материала: 4656.120.005



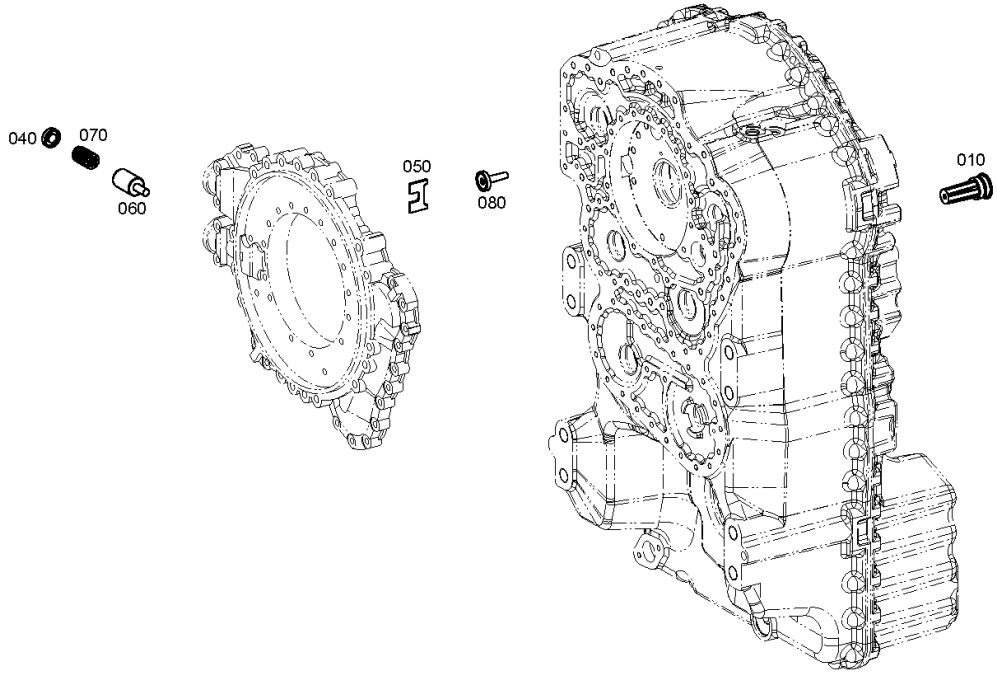


© Все права сохраняются за ZF Friedrichshafen AG, также в случае подачи заявки на предоставление правовой охраны. Мы сохраняем за собой все права, включая права на копирование и распространение. All rights reserved.
Исключительно в информационных целях, без внесения изменений службой технической документации.

# Изображение



Номер материала: 4656.056.042
Изображение: 465612200500
Номер группы материала: 4656.122.005



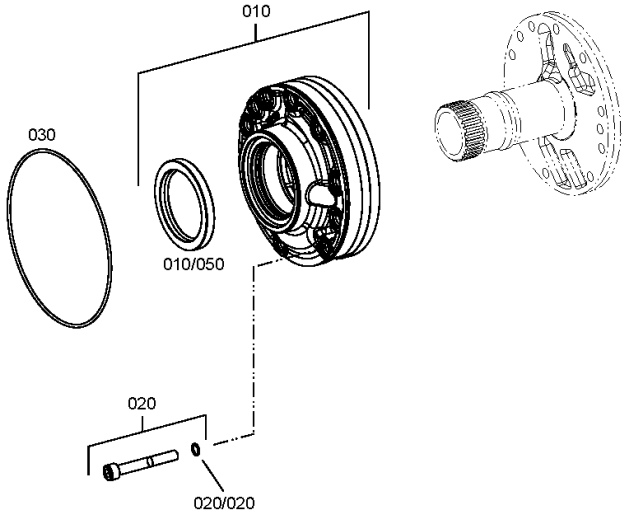


© Все права сохраняются за ZF Friedrichshafen AG, также в случае подачи заявки на предоставление правовой охраны. Мы сохраняем за собой все права, включая права на копирование и распространение. All rights reserved.
Исключительно в информационных целях, без внесения изменений службой технической документации.

# Изображение



Номер материала: 4656.056.042
Изображение: 465713700300
Номер группы материала: 4657.137.003



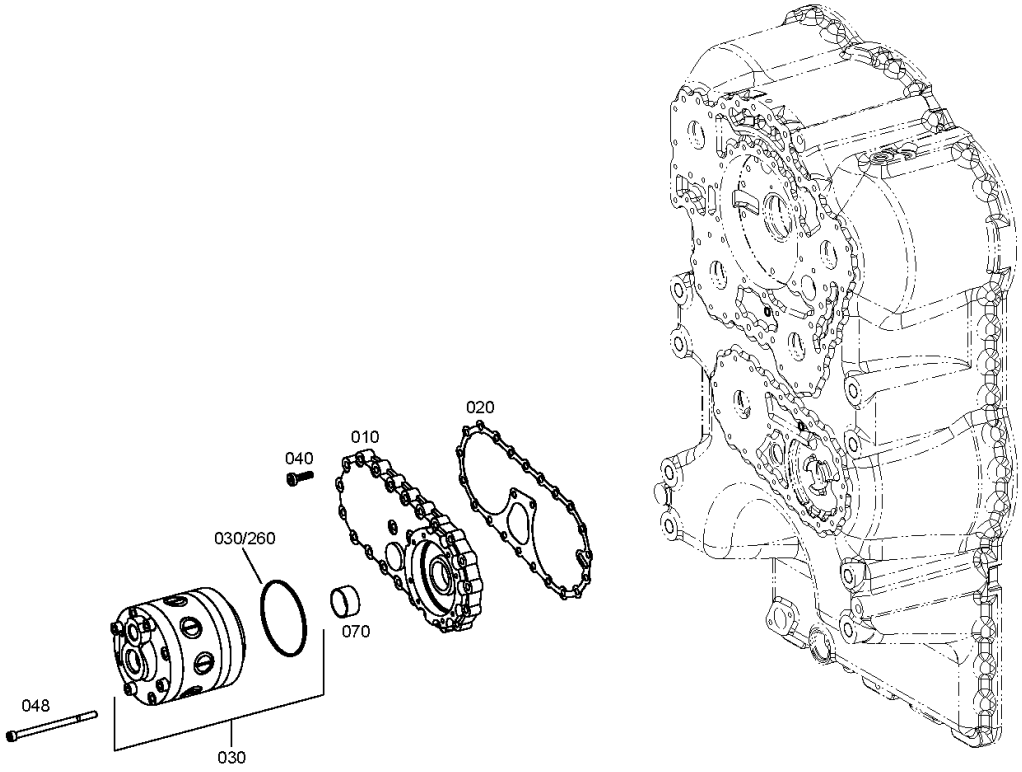


© Все права сохраняются за ZF Friedrichshafen AG, также в случае подачи заявки на предоставление правовой охраны. Мы сохраняем за собой все права, включая права на копирование и распространение. All rights reserved.
Исключительно в информационных целях, без внесения изменений службой технической документации.

# Изображение



Номер материала: 4656.056.042
Изображение: 465612500600
Номер группы материала: 4656.125.006



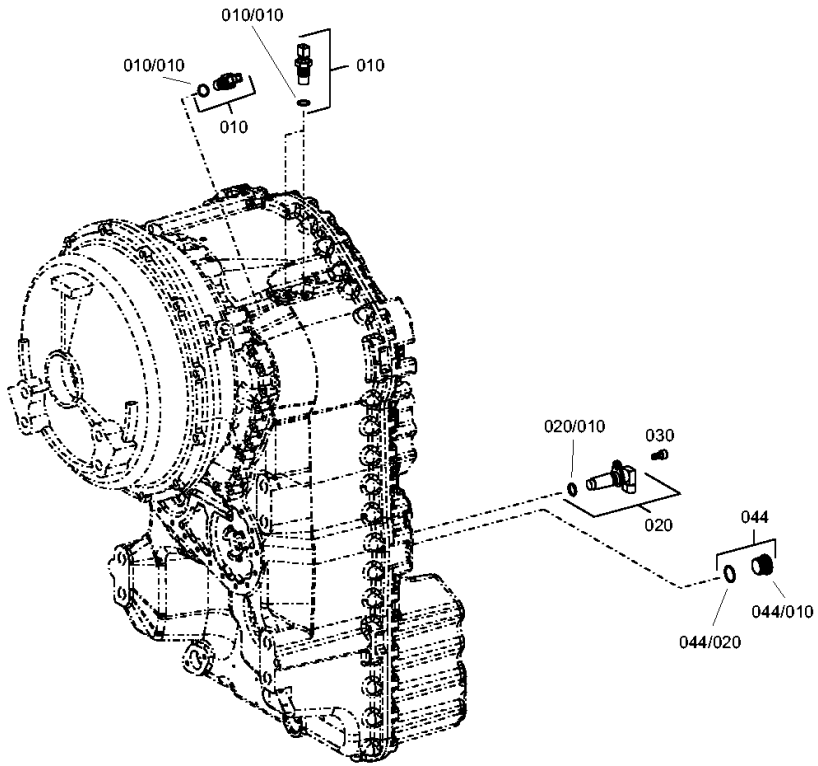


© Все права сохраняются за ZF Friedrichshafen AG, также в случае подачи заявки на предоставление правовой охраны. Мы сохраняем за собой все права, включая права на копирование и распространение. All rights reserved.
Исключительно в информационных целях, без внесения изменений службой технической документации.

# Изображение



Номер материала: 4656.056.042
Изображение: 465712400200
Номер группы материала: 4657.124.002



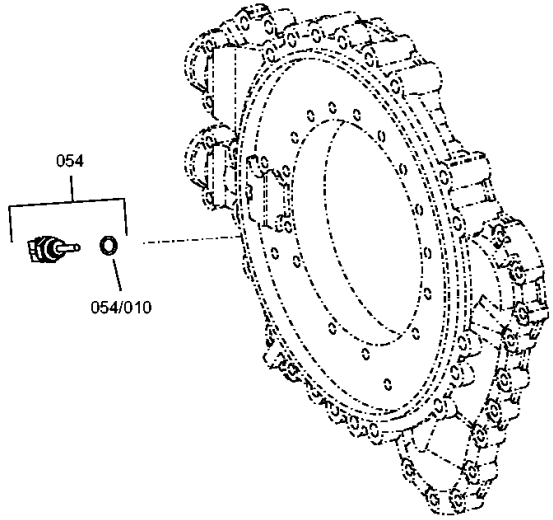


© Все права сохраняются за ZF Friedrichshafen AG, также в случае подачи заявки на предоставление правовой охраны. Мы сохраняем за собой все права, включая права на копирование и распространение. All rights reserved.
Исключительно в информационных целях, без внесения изменений службой технической документации.

# Изображение



Номер материала: 4656.056.042
Изображение: 465613800600
Номер группы материала: 4656.138.006



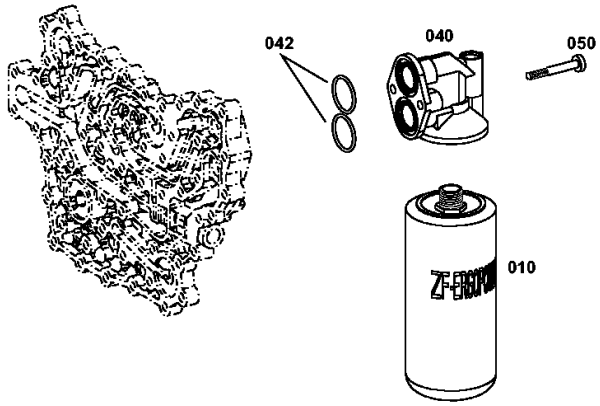


© Все права сохраняются за ZF Friedrichshafen AG, также в случае подачи заявки на предоставление правовой охраны. Мы сохраняем за собой все права, включая права на копирование и распространение. All rights reserved.
Исключительно в информационных целях, без внесения изменений службой технической документации.

# Изображение



Номер материала: 4656.056.042
Изображение: 465613100500
Номер группы материала: 4656.131.005

6 WG 160 /
OIL DIPSTICK

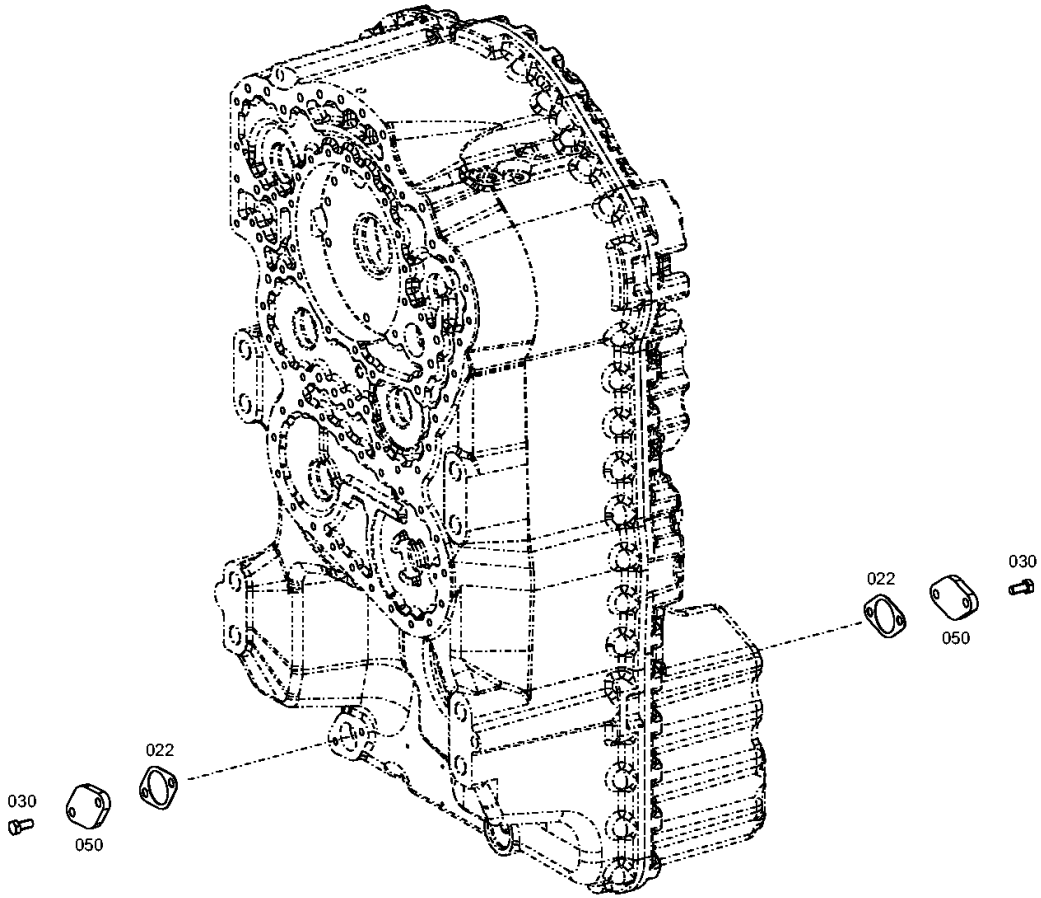


© Все права сохраняются за ZF Friedrichshafen AG, также в случае подачи заявки на предоставление правовой охраны. Мы сохраняем за собой все права, включая права на копирование и распространение. All rights reserved.
Исключительно в информационных целях, без внесения изменений службой технической документации.

# Изображение



Номер материала: 4656.056.042
Изображение: 465619902800
Номер группы материала: 4656.199.028



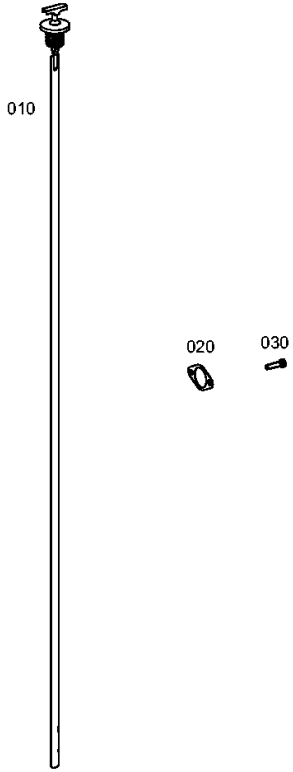


© Все права сохраняются за ZF Friedrichshafen AG, также в случае подачи заявки на предоставление правовой охраны. Мы сохраняем за собой все права, включая права на копирование и распространение. All rights reserved.
Исключительно в информационных целях, без внесения изменений службой технической документации.

# Изображение



Номер материала: 4656.056.042
Изображение: 465618303600
Номер группы материала: 4656.183.036



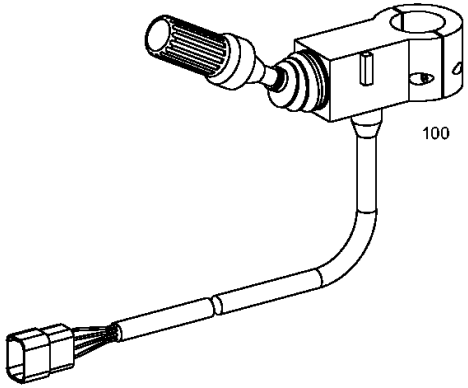


© Все права сохраняются за ZF Friedrichshafen AG, также в случае подачи заявки на предоставление правовой охраны. Мы сохраняем за собой все права, включая права на копирование и распространение. All rights reserved.
Исключительно в информационных целях, без внесения изменений службой технической документации.